Estação de trabalho para anestesia PLSET-3

Estação (Sem acessório)

- Aplicações: Anestesia;
- Dimensões Externas: (A) 1350mm x (L) 696mm x (P) 595mm;
- Perfil estrutural em Inox;
- Estrutura em inox para adição de acessórios.;
- 2 gavetas com sistema de refil (Removíveis);
- 2 Travessas laterais para adicionar acessórios;
- 1 prateleira fixa;
- Mesa extensora frontal, em inox;
- Tampo em resina plástica na cor branca com rebaixo para retenção.
- 4 Rodízios Giratórios de 100mm: 2 com freio e 2 sem freio.
- 2 Protetores contra impactos.
- Laterais e gavetas em ABS na cor branca.

Adicione acessórios:

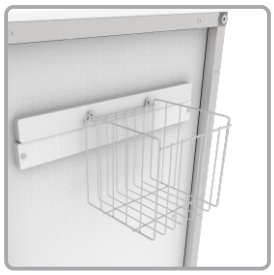

Suporte para caixa de perfuro cortante de 3L

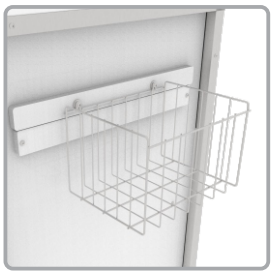

Suporte para caixa de perfuro cortante de 7L

Suporte para caixa de perfuro cortante de 13L

Suporte para diversos materiais 200x90x90mm

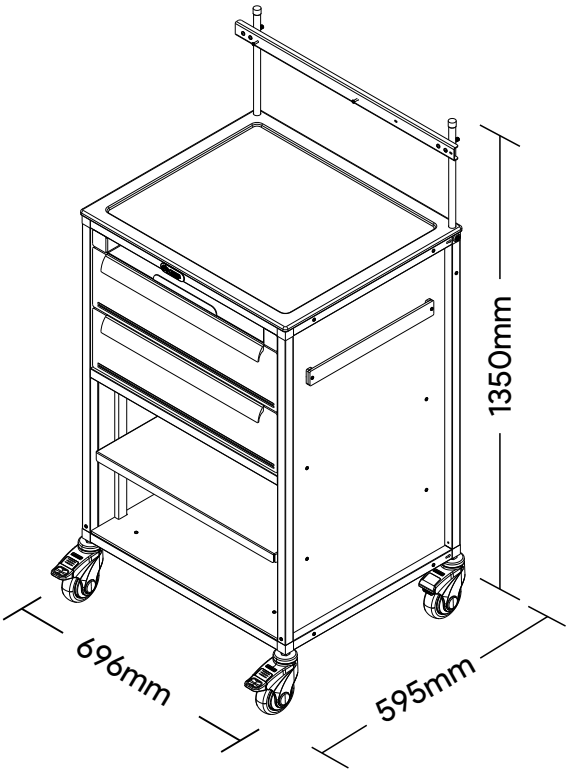

Suporte para 19 etiquetas

Suporte para diversos materiais 300x110x110mm

Acessórios especiais, sob consulta

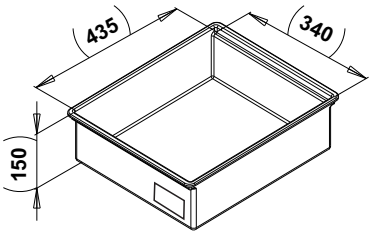

Medidas internas em mm da gaveta refil linha 600

*Imagens ilustrativas